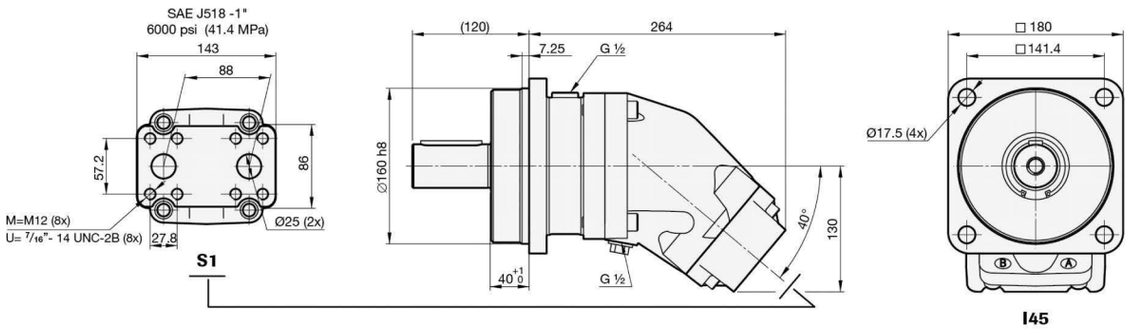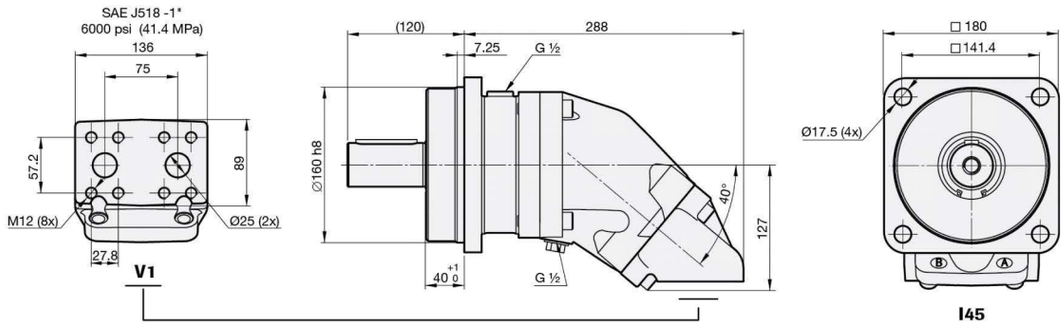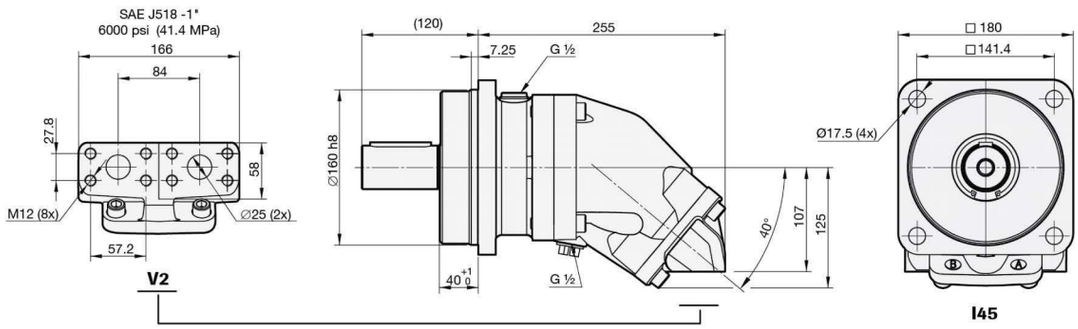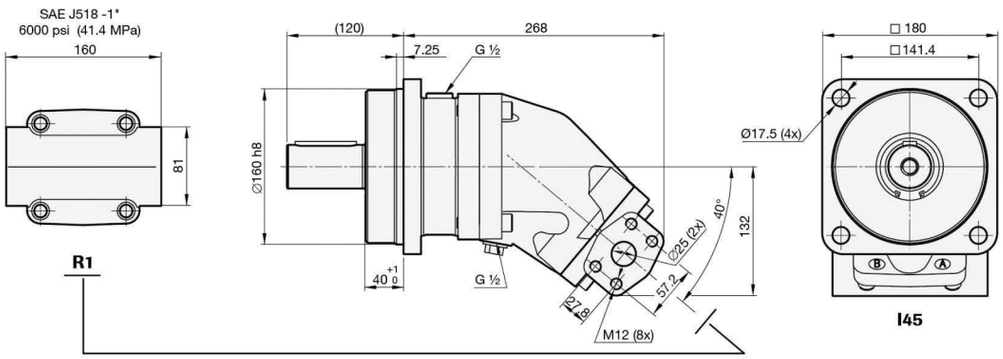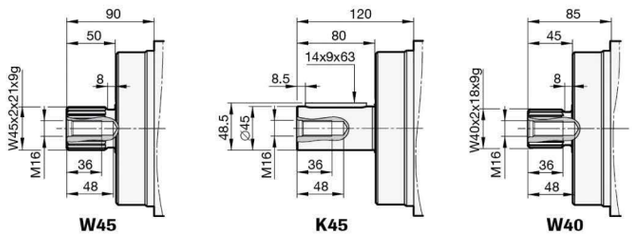GMM SERIE 108