## Features

-Body material alluminum 6013 – T4 (210 Bar 3000 PSI)
-Body surface eloxal (Anodic) coated,
-Flued viscosity 10 - 500 mm²/s (10-420 cSt),
-For mineral oil ISO 6743/4

## Özellikleri

-Gövde malzemesi alüminyum 6013-T4 (210 Bar 3000 PSI)
-Yüzey eloksal (Anodik) kaplama,
-Akışkan vizkozitesi 10 - 500 mm²/s (10-420 cSt),
- ISO 6743/4 Mineral yağlar için.

**Order Code - Sipariş Kodu**

| M P D | - | 1 0 | - | 2 | | A |
|---|---|---|---|---|---|---|
| Model - Tip | | Size | | No. Of Station Çıkış Sayısı | | Material Malzeme |
| MPD | | 10 = 1/2” | | 2-5 Station<br>2-5 Çıkış | | A-Alluminum<br>Aluminyum |

**General Parametersand Dimensions (mm) – Genel parametreler ve ölçüler (mm)**

| Size - Ölçü | Q max l/min | P max Bar | ØP-T BSPP | ØA-B BSPP | ØGA BSPP | L mm | L1 mm | Weight Ağırlık Kg |
|---|---|---|---|---|---|---|---|---|
| MPD-10-2A | 80 | 210 | 3/4” | 1/2” | 1/4” | 165 | 147 | 3,25 |
| MPD-10-3A | 80 | 210 | 3/4” | 1/2” | 1/4” | 240 | 222 | 4,55 |
| MPD-10-4A | 80 | 210 | 3/4” | 1/2” | 1/4” | 315 | 297 | 5,85 |
| MPD-10-5A | 80 | 210 | 3/4” | 1/2” | 1/4” | 390 | 372 | 7,15 |

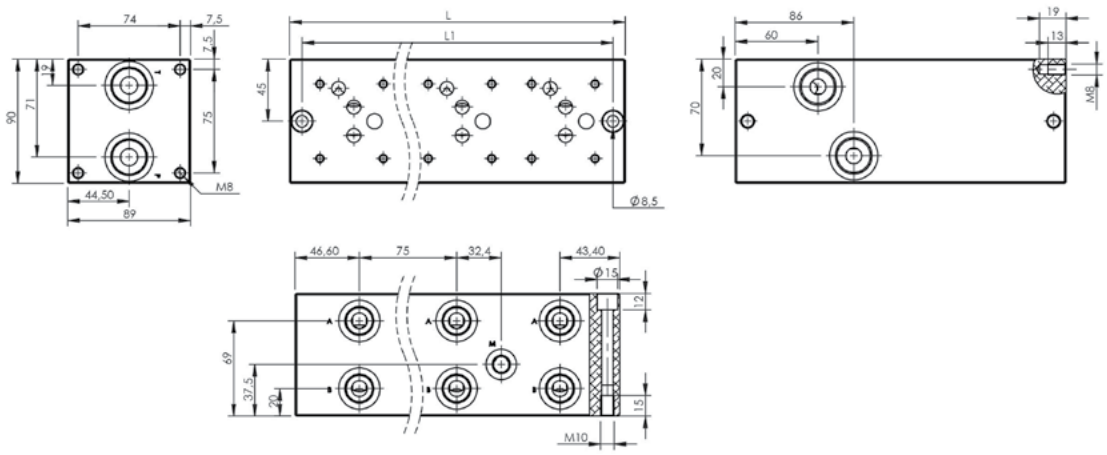

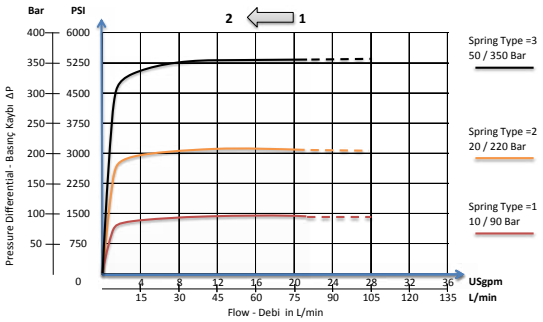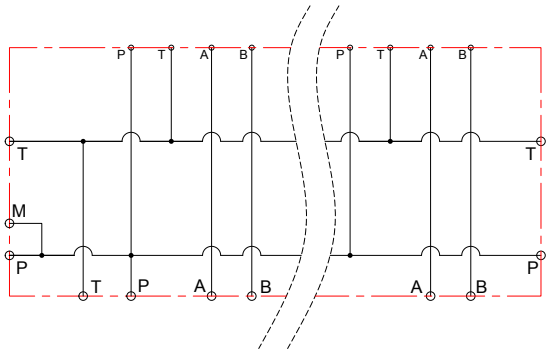
Pressure Drop And Hydraulic Circuit - Basınç Kaybı ve Hidrolik Şema